# VÁLVULA

de comando por pressão
para aplicações com vapor
de aplicação PN40, DN 10, 20 e 32

NF

NA

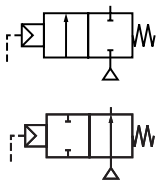

**2/2**
Série
**R298**

## APRESENTAÇÃO

- *Válvula compacta 2/2 NF-NA com obturador, corpo inox de aplicação*
- *Material muito robusto, particularmente recomendado para:*
  - *utilizações com vapor e água sobreaquecida 250°C máx.*
  - *ambiente alta temperatura até 180°C*
  - *utilizações em atmosferas ambiente corrosivo*
- *Válvula equipada com uma cabeça de comando por pistão*
- *Contra-pressão admissível 25 bar (24 bar em vapor saturado)*
- *Indicador óptico de posição montado em standard*
- *Funcionamento fiável em presença de baixas pressões de pilotagem*
- *Empanque de altos desempenhos não necessita de manutenção*
- *Válvula conforme a Directiva de Equipamentos sob pressão 97/23/CE, artigo 3.3*

## INFORMAÇÕES GERAIS

| fluidos (∗) | zona de temperatura | vedação de obturador (∗) |
|---|---|---|
| DN ≤ 20: ar e gás grupos 1 e 2<br>DN = 32: ar e gás grupo 2<br>tudo DN: água sobreaquecido, líquidos grupos 1 e 2 e vapor de água | - 10°C a + 250°C | PTFE |

| | |
|---|---|
| **Pressão diferencial** | 0 a 40 bar [1 bar =100 kPa] |
| **Pressão máxima admissível** | 40 bar (dans les limites spécifiées, voir graphe I) |
| **Zona de temperatura ambiente** | -10°C a +180°C |
| **Viscosidade máx. admissível** | 600 cSt (mm²/s) |
| **Fluido de pilotagem** | Ar |
| **Pressão máx. de pilotagem** | 10 bar |
| **Pressão mín. de pilotagem** | Ver em baixo |

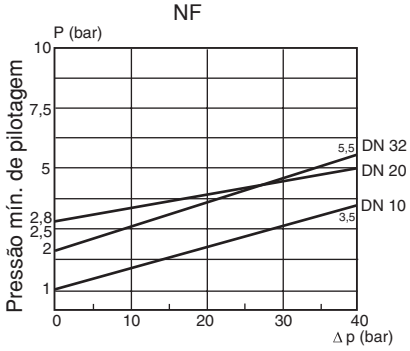


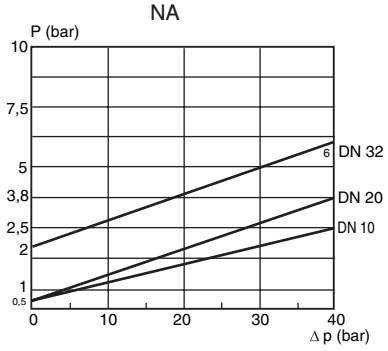


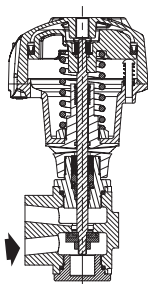

função NF

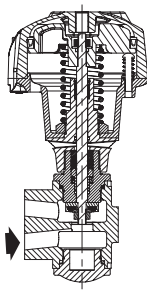

função NA

## MATERIAIS EM CONTACTO COM O FLUIDO

**(∗) Verificar a compatibilidade do fluido em contacto com os materiais**

| | |
|---|---|
| **Corpo de válvula e tampa** | Aço inox |
| **Corpo de empanque** | Aço inox |
| **Haste, obturador** | Aço inox |
| **Vedação do empanque** | PTFE chevrons |
| **Vedação do obturador** | PTFE |
| **Junta do corpo da válvula** | PTFE |

## OUTROS MATERIAIS

| | |
|---|---|
| **Cabeça de comando** | Alumínio e aço |
| **Indicador óptico de posição** | Alumínio e aço |

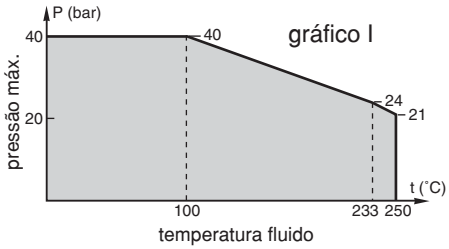


H

## SELECÇÃO DO MATERIAL

| rosca | DN | coeficiente de caudal kv | | pressão máx. admissível | pressão de pilotagem (bar) | | Ø cabeça de comando | código rosca de pilotagem 1/8 | |
|---|---|---|---|---|---|---|---|---|---|
| | | (m³/h) | (l/min) | (bar) | mini. | maxi. | (mm) | G | NPT |
| **NF - Normalmente fechada** | | | | | | | | | |
| de aplicação | 10 | 2,4 | 40 | 40 | ❇ | 10 | 80 | **R298A608** | **R298A628** |
| | 20 | 7,44 | 124 | 40 | ❇ | 10 | 100 | **R298A609** | **R298A629** |
| | 32 | 16,08 | 268 | 40 | ❇ | 10 | 100 | **R298A644** | **R298A664** |
| **NA - Normalmente aberta** | | | | | | | | | |
| de aplicação | 10 | 1,98 | 33 | 40 | ❇ | 10 | 80 | **R298A604** | **R298A624** |
| | 20 | 6,72 | 112 | 40 | ❇ | 10 | 100 | **R298A643** | **R298A663** |
| | 32 | 16,08 | 268 | 40 | ❇ | 10 | 100 | **R298A645** | **R298A665** |

❇ A pressão mín. de pilotagem varia em função da pressão diferencial na válvula. Ver curva de pilotagem em cima.

00106PT-2005/R04
Especificações e dimensões podem ser modificadas sem pré-aviso. Todos os direitos reservados.

## INSTALAÇÃO

- Possibilidade de montagem das válvulas em todas as posições
- Montagem em base simples em aço inox, temperatura máx. 215°C, (com juntas PTFE e 2 parafusos de fixação):
  G 1/2 (para DN 10), código **35300192** ; G 1 (para DN 20), código **35300193** ;
  G 1 1/4 (para DN 32), código **35300194** ; G 1 1/2 (para DN 32), código **35300196**
- Os orifícios de ligação (G*) estão em conformidade com as normas ISO 228/1 e ISO 7/1
- Fixação por 2 orifícios previstos no corpo

## PEÇAS DE SUBSTITUIÇÃO

| código | kit peças de substituição nº. | | |
|---|---|---|---|
| | junta de pistão | mola do actuador | haste, obturador, juntas |
| R298A608/A628 | **C140233** | **C140236** | **C140242** |
| R298A609/A629 | **C140234** | **C140238** | **C140244** |
| R298A644/A664 | **C140234** | **C140240** | **C140246** |
| R298A604/A624 | **C140233** | **C140237** | **C140243** |
| R298A643/A663 | **C140234** | **C140239** | **C140245** |
| R298A645/A665 | **C140234** | **C140241** | **C140247** |

## EXEMPLES DE COMMANDES :

R 298 **A** 608
R 298 **A** 624

de aplicação
código de base

## EXEMPLOS DE ENCOMENDAS KITS:

C140233
C140236
C140242

código de base

## DIMENSÕES (mm), PESO (kg)

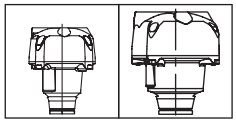

**TIPO 01-02**
Prefixo "R"

**NA, normalmente aberta**

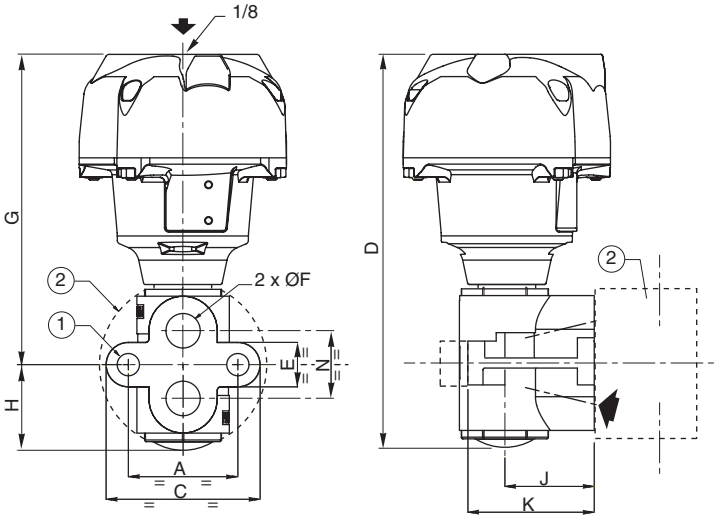


**NF, normalmente fechada**

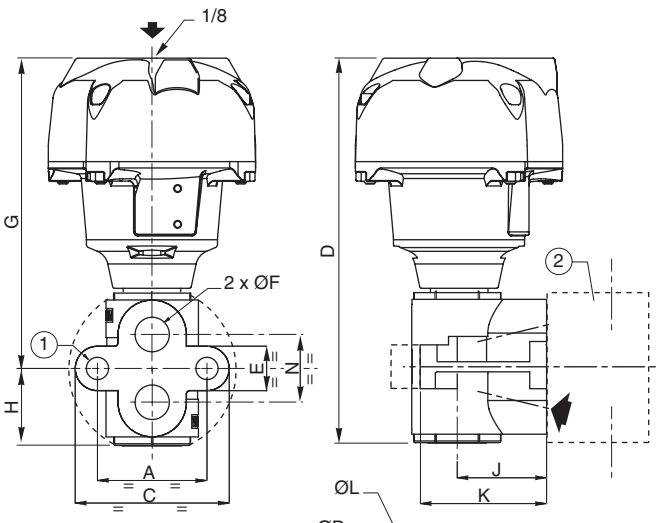


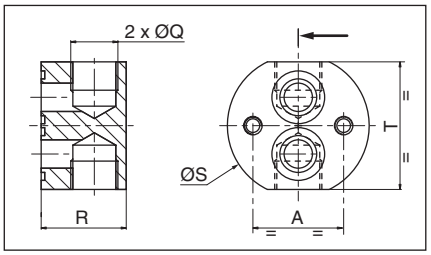


① 2 orifícios de fixação ØM

② Bases roscadas (2 parafusos e juntas fornecidas)

| | tipo | DN | Ø cabeça de comando | código | A | ØB | C | D | E | ØF | G | H | J | K | ØL | ØM | N | P | ØQ (G*) | R | ØS | T | peso |
|---|---|---|---|---|---|---|---|---|---|---|---|---|---|---|---|---|---|---|---|---|---|---|---|
| NF | 01 | 10 | 80 | R298A608/A628 | 58 | 110 | 84 | 192,6 | 26 | 12 | 155,6 | 37 | 42 | 68,5 | 95 | 13 | 25 | 87 | 1/2 | 45 | 80 | 70 | 2 |
| | 02 | 20 | 100 | R298A609/A629 | 64 | 132 | 90 | 221,9 | 26 | 20 | 176,9 | 45 | 53 | 80 | 117 | 13 | 40 | 113 | 1 | 60 | 100 | 90 | 3,5 |
| | 02 | 32 | 100 | R298A644/A664 | 90 | 132 | 122 | 273 | 32 | 32 | 207 | 66 | 69 | 102,5 | 117 | 17 | 50 | | 1 1/4-1 1/2 | 60 | 150 | 130 | 7,5 |
| NA | 01 | 10 | 80 | R298A604/A624 | 58 | 110 | 84 | 197,6 | 26 | 12 | 155,6 | 42 | 42 | 68,5 | 95 | 13 | 25 | 87 | 1/2 | 45 | 80 | 70 | 2 |
| | 02 | 20 | 100 | R298A643/A663 | 64 | 132 | 90 | 226,9 | 26 | 20 | 176,9 | 50 | 53 | 80 | 117 | 13 | 40 | 113 | 1 | 60 | 100 | 90 | 3,5 |
| | 02 | 32 | 100 | R298A645/A665 | 90 | 132 | 122 | 278 | 32 | 32 | 207 | 71 | 69 | 102,5 | 117 | 17 | 50 | | 1 1/4-1 1/2 | 60 | 150 | 130 | 7,5 |

00106PT-2007/R01
Especificações e dimensões podem ser modificadas sem pré-aviso. Todos os direitos reservados.