MAGNETVENTIL

vorgesteuerter Wegeschieber
monostabile / bistabile Funktion
Gehäuse aus Messing, 1/4

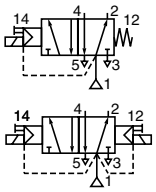

5/2
Baureihe
551

MERKMALE

- *Alle Entlüftungsanschlüsse sind zum Schutz der Arbeitsumgebung fassbar. Das Magnetventil eignet sich daher insbesondere für Anwendungen in empfindlichen Bereichen (z.B. Labors, pharmazeutische und Nahrungsmittelindustrie).*
- *Die Ventile sind gegen das Eindringen von Flüssigkeiten, Stäuben und anderen Schmutzpartikeln vollständig abgedichtet.*
- *Möglichkeit der externen Ansteuerung (externe Steuerluftzufuhr) für den Betrieb ab einem Druck von 0 bar durch Umsetzen einer speziellen Dichtung.*
- *Die monostabilen Ventile sind vom TÜV für den Einsatz in Sicherheitsanwendungen bis zur SIL-Stufe 4 gemäß IEC 61508 zertifiziert.*
- *Die Ventile entsprechen den geltenden EU-Richtlinien.*

ALLGEMEINES

Differenzdruck	2 - 10 bar [1 bar = 100 kPa]
Durchfluss (Qv bei 6 bar)	860 l/min
Pneumatisches Aufflanschbild	ISO 15218 (CNOMO E06.36.120N, Größe 15)

Medium (∗)	Temperaturbereich	Dichtwerkstoff (∗)
Luft, neutrale Gase, gefiltert	- 40°C bis 60°C	VMQ (Silikon) + PUR (Polyurethan)

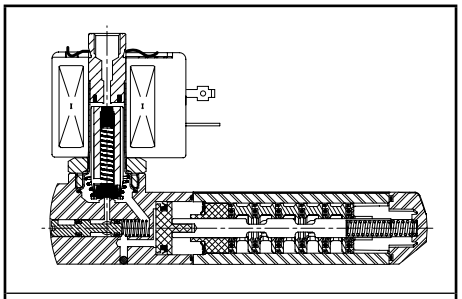

Vorsatz SC

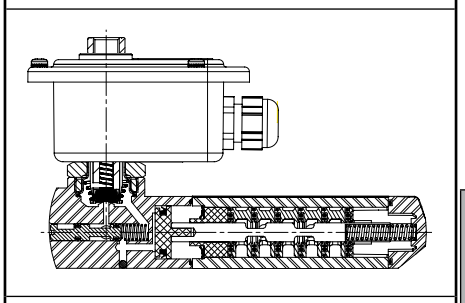

Vorsatz WP

MEDIUMBERÜHRTE TEILE

(∗) Die Beständigkeit der mediumberührten Teile gegenüber den verwendete Medien ist zu überprüfen.

Gehäuse, Endstücke, Ventilsitz	Messing
Innenteile/Wegeschieber	Messing, Edelstahl, POM
Führungsrohr	Edelstahl
Magnetanker und Gegenanker	Edelstahl
Feder	Edelstahl
Kegeldichtung oben	PA
Dichtungen/Pilotventil	FPM, NBR
Kurzschlussring	Kupfer

ÜBRIGE TEILE

Magnetgehäuse (WP)	Stahl, verzinkt (epoxydharbeschichtet)

ELEKTRISCHE DATEN

Isolationsklasse (Magnet)	F
Elektrischer Anschluss (SC)	Leitungsdose (Kabel-Ø 6-10 mm) ISO 4400 / EN 175301-803, Bauform A
Magnetanschluss (WP)	Integrierte Schraubklemmen (Kabel-Ø 7 - 12 mm)
Kabeleinführung (WP)	Kabelverschraubung, Polyamid (PA), M20x1,5
Elektrische Ausführung	IEC 335
Schutzart	IP65 (SC) oder IP67 (WP) (EN 60529)
Spannungen	DC (=): 24V - 48V
(Andere Spannungen und 60 Hz auf Anfrage)	AC (~): 24V - 48V - 115V - 230V / 50 Hz

Vorsatz	Leistung				Umgebungs-temperatur / Magnetkopf	Ersatzmagnet		Typ [1]
	Anzug ~	Halten ~		warm/kalt =		~	=	
	(VA)	(VA)	(W)	(W)	(C°)	230 V/50 Hz	24 V DC	
SC	55	23	10,5	9 / 11,2	-40 bis 75	400425-117	400425-142	01
WP	55	23	10,5	9 / 11,2	-40 bis 75	400405-117	400405-142	02

[1] Siehe Maßzeichnungen auf der folgenden Seite.

KENNDATEN

An-schluss	Nenn-weite	Durchfluss-koeffizient Kv		Betriebsdruck-differenz (bar)			Magnet-leistung (W)		Artikel-Nr.		Optionen		
				min.[2]	max. Luft (*)				Typ 01 (SC)	Typ 02 (WP)	Impulse / rastende Hand-hilfsbetätigung		
G	(mm)	(m³/h)	(l/min)		~	=	~	=	~/=	~/=			
5/2 - Elektropneumatische Ansteuerung - Federrückstellung (monostabil)													
1/4	6	0,75	12,5	0 / 2	10	10	10,5	11,2	**SCG551A419**	**WPG551A419**	**MO**	**-**	**-**
5/2 - Elektropneumatische Ansteuerung und Rückstellung (bistabil)													
1/4	6	0,75	12,5	0 / 2	10	10	10,5	11,2	**SCG551A420**	**WPG551A420**	**MO**	**-**	**-**
5/2 - Elektropneumatische Ansteuerung - Federrückstellung (monostabil) funktionale Sicherheit nach IEC 61508													
1/4	6	0,75	12,5	0 / 2	10	10	10,5	11,2	**SCG551A419SL**	**WPG551A419SL**	**-**	**-**	**-**

[2] 0 bar Mindestbetriebsdruck nur bei externer Ansteuerung.

00185DE-2010/R01
Änderungen vorbehalten.

SONDERAUSFÜHRUNGEN

- Version mit externer Vorsteuerung: TPL 20547.
- Explosionsgeschützte Gehäuse für den Einsatz in den Zonen 0/20-1/21-2/22, Kategorien 1-2-3 nach ATEX-Richtlinie 94/9/EG (siehe Abschnitt “Magnetventile für explosionsfähige Atmosphären”).
- Übereinstimmung mit den Normen UL und CSA sowie anderen nationalen Normen.
- Magnet der Isolationsklasse H für den Einsatz in Umgebungstemperaturen bis zu max. 80°C, Vorsatz HT (“SCHT” oder “WPHT”).
- Stahlgehäuse mit 1/2” NPT- (Vorsatz “T”) oder M20 x 1.5-Kabeleinführung (Vorsatz “ET”) (Aluminium oder 316 SS).
- Andere Rohranschlüsse auf Anfrage.
- Leitungsdose mit Leuchtdiode und Schutzbeschaltung oder mit konfektioniertem Kabel (siehe Abschnitt “Magnete und Zubehör”).

INSTALLATION

- Die Ventile können ohne Beeinträchtigung der Funktion in jeder beliebigen Einbaulage montiert werden.
- Die Entlüftungen sind zu verschlauchen oder mit einem Schalldämpfer zu versehen, um die Innenteile des Magnetventils hermetisch gegen Atmosphäre abzudichten.
- Funktionale Sicherheit nach IEC 61508, Zusatzzeichen SL, zul. Temperaturbereich: -40°C bis +60°C. Ausfallwahrscheinlichkeit auf Anfrage.
- Gewindeanschlüsse G = G (ISO 228/1).
- Ausführung mit Vorsatz "WP": Magnetgehäuse mit Kabelverschraubung und Zugentlastung für Kabel mit Außendurchmesser 7 bis 12 mm, mit interner und externer Erdungsklemme.
- Die Ventile mit dem Zusatz “SL” sind mit einem Entlüftungsschutz versehen.
- Montage- und Wartungsanweisungen sind jedem Ventil beigefügt.

ZUBEHÖR

Baureihe	An-schluss	Schalldämpfer
		Edelstahl
551	G 1/8	**34600418** (1)
	G 1/4	**34600419** (1)

(1) Im Lieferumfang des Ventils mit Zusatz “SL” enthalten.

BESTELLBEISPIELE:

SC	G	551 **A** 419		230V / 50 Hz
SC	G	551 **A** 419	**SL**	230V / 50 Hz
WP	G	551 **A** 420		24V / 50 Hz
WP	G	551 **A** 419	**MO**	115V / 50 Hz
WPHT	G	551 **A** 420	**MO**	230V / 50 Hz

Vorsatz — Anschluss — Artikel-Nr. — Zusatz — Spannung

ABMESSUNGEN (mm), GEWICHTE (kg)

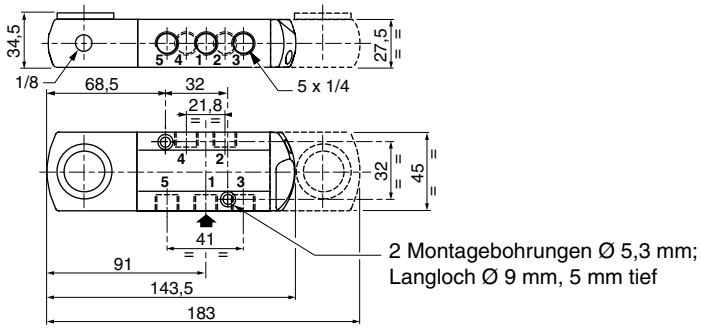

TYP 01

Magnet mit Vorsatz “SC”
Kunststoffumspritzt
IEC 335 / ISO 4400
IP65

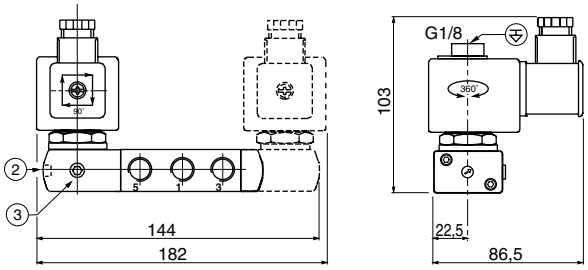

TYP 02

Magnet mit Vorsatz “WP”
Metall, epoxydharzbeschichtet
IEC 335
IP67

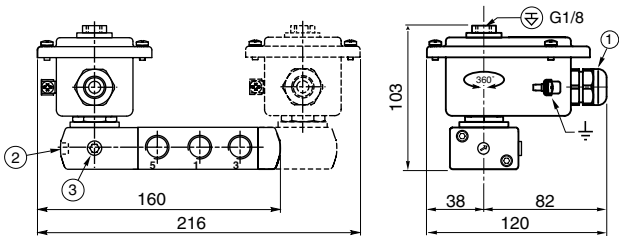

Typ	Vorsatz	Gewicht (2)	
		monostabil	bistabil
01	SC	1,52	2,28
02	WP	1,70	2,72

(2) Einschl. Magnet, Leitungsdose (SC) und Kabelverschraubung (WP).

(1) Kabelverschraubung für unbewehrtes Kabel mit 7 bis 12 mm AD
(2) Handhilfsbetätigung
(3) Externe Steuerluftversorgung, 1/8“-Anschluss

00185DE-2006/R01
Änderungen vorbehalten.